BELASTUNGEN BEI NORMALEM BETRIEB

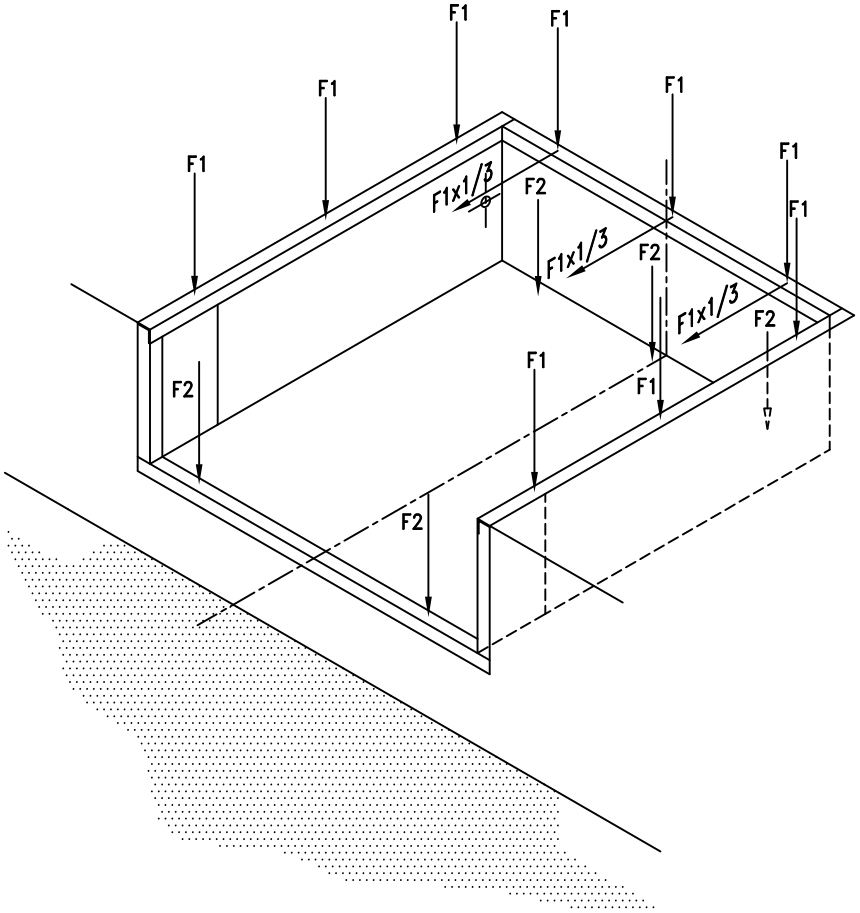

BELASTUNGEN BEI NOT–STOPP

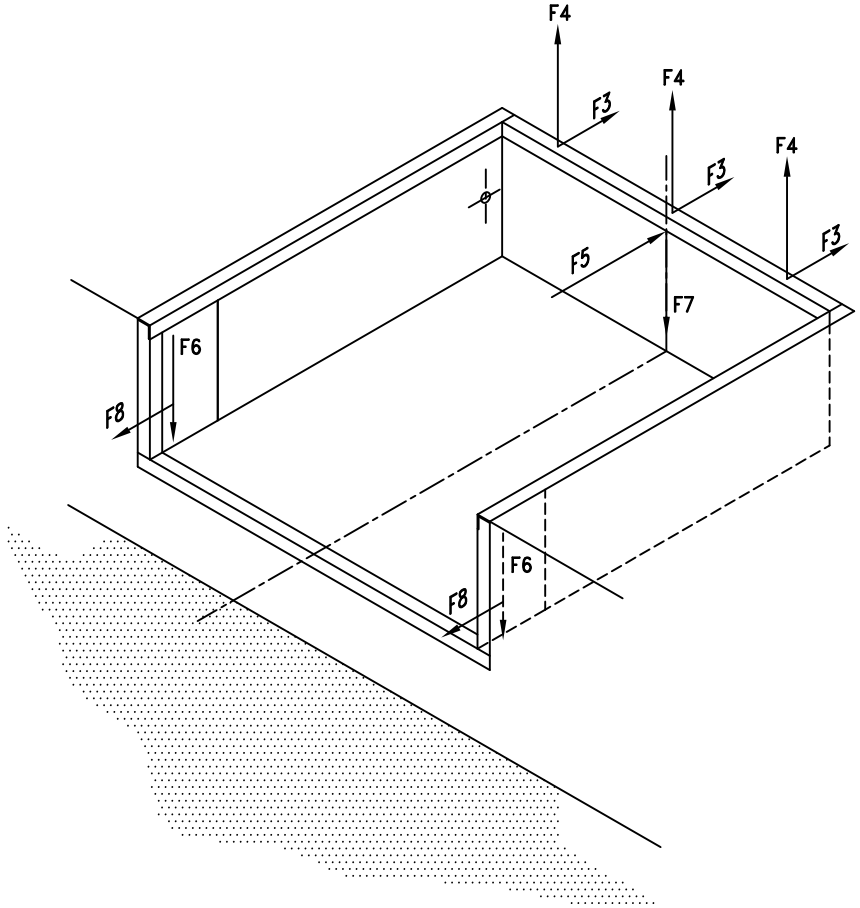

F1 – Belastung am umlaufenden einbetonierten Winkelprofil
F2 – Belastungen, die entstehen, wenn die Überladebrücke in der Betriebsposition ist und vom Gabelstapler befahren wird
F3 – Waagerechte Belastung an den Anschlussstellen
F4 – Senkrechte Belastung an den Anschlussstellen
F5 – Waagerechte Belastung bei der Notverriegelung der Hydraulikzylinder
F6 – Senkrechte Belastung an Schweißstellen
F7 – Sekrechte Belastung am Hinterrahmen
F8 – Waagerechte Belastung am vorderen Rahmenteil

Belastung, kN / Länge	Für die Überladebrücken mit einer zulässigen Traglast von 60 kN							
	F1	F2	F3	F4	F5	F6	F7	F8
2000	42	60	20	12	60	55	2	30
2500	42	65	18	13	54	52	2	27
3000	42	67	17	29	52	51	2	26
3500	42	70	17	41	52	50	2	26
4000	42	71	17	67	52	50	2	26
4500	42	72	17	70	52	50	2	26

Belastungen an der Grube ohne Unterfahrbarkeit für die Überladebrücke ALUTECH SL Modell S